ООО «Санкар»
ИНН/КПП 5032309344 / 503201001
+7 (495) 771 2224 / +7 (926) 166 9056
info@sankar.ru/www.sankar.ru

16.04.2025 г. Москва

ООО «Санкар», выражает признательность за интерес, проявленный к лучшему габаритному экскаватору и направляет на Ваше рассмотрение коммерческое предложение на поставку следующего оборудования:

Гусеничный экскаватор ACE 230 (производится создателями «Doosan DX225»)

✅ Рабочий вес: 22.3 тн. ✅ В габарите - 2.5 м. ✅ Вместимость ковша: 1.2 м³ ✅ Двигатель: ISUZU объем 5.2 л - 181 л.с. ✅ Удлиненная ходовая 9 опорных катков ✅ Ширина траков 600 мм ✅ Длина стрелы 5,7 м ✅ Длина рукояти 2,9 м ✅ Глубина копания 6592 мм ✅ Гидроразводка для навесного оборудования

Стоимость:

Стоимость (с НДС 20%):	**11 500 000 руб.**
Гарантия	24 месяца или 3000 м.ч.
Место поставки	Россия, г. Москва
Срок поставки	В наличии

С уважением,
Смирнов Антон,
+7 926 166-90-56, Anton.Smirnov@sankar.ru

ООО «Санкар»
ИНН/КПП 5032309344 / 503201001
+7 (495) 771 2224 / +7 (926) 166 9056
info@sankar.ru/www.sankar.ru

Основная конфигурация

- Двигатель: ISUZU, Япония
- Насос: марка Kawasaki, Япония
- Клапан: марка Kawasaki, Япония
- Зубья ковша, цилиндр ковша, цилиндр ручки, цилиндр рычага: бренд Doosan, Корея
- Шасси: бренд Doosan, Корея
- Поворотный двигатель: марка Doosan, Корея
- Кабина: марка Doosan, Корея
- Джойстик управления: марка Eaton, США
- Гидравлический шланг: марка Manuli, Италия/ Doosan, Корея
- Воздушный фильтр: марка Doosan, Корея
- Освещение: Бренд Hella, Германия
- Аккумулятор: марка Varta, Италия
- Бак для дизельного топлива: 280л
- Резервуар для гидравлического масла: 240 л

ООО «Санкар»
ИНН/КПП 5032309344 / 503201001
+7 (495) 771 2224 / +7 (926) 166 9056
info@sankar.ru/www.sankar.ru

Размеры

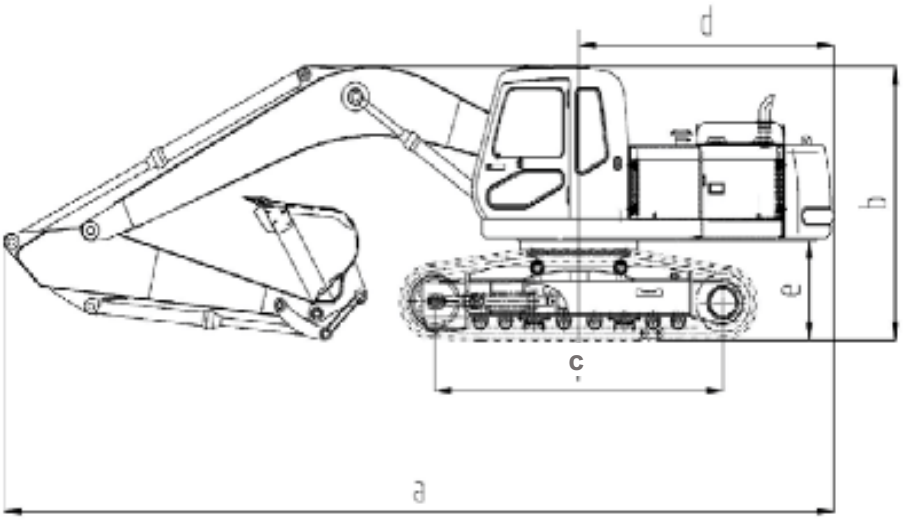

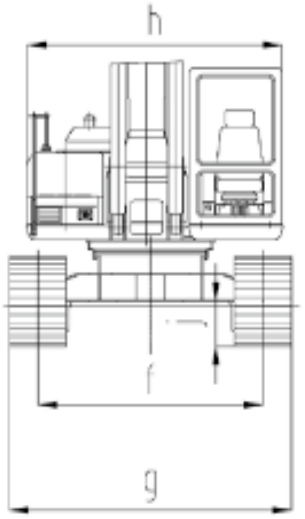

a	Общая длина	9506mm
b	Общая высота (верхняя часть стрелы)	3005mm
c	Колесная база	3400mm
d	Радиус поворота хвоста	2794mm
e	Дорожный просвет противовеса	1096mm
f	Track gauge	2400mm
g	Ширина ходовой части	2500 mm
h	Ширина верхней конструкции	2500mm
i	Ширина колодки гусеницы	600mm
j	Минимальный дорожный просвет	475mm

Технические данные

Предметы	Единица измерения	Параметры
Рабочий вес	kg	22300
Вместимость ковша	m³	1.2
Усилие выкапывания ковша	kN	146.4
Скорость вращения	rpm	11
Gradeability	%	70
Длина стрелы	mm	5700
Длина руки	mm	2900
Двигатель		
Модель		ISUZU 4HK1
Displacement	L	5.2
мощность	KW/HP	133/181
Предел выбросов		TIER III
Шасси		
Длина колеи	mm	4440
Track gauge		2400
Скорость перемещения	km/h	5.9-3.2
Количество гусеничных башмаков		98
Количество нижних роликов		18
Количество несущих роликов		4
Гидравлическая система		
Модель гидравлического насоса		Kawasaki , K3V112DT-1X8R-9NZ1-V
Swing motor model		Doosan M2X130CHB
Модель главного регулирующего клапана		Kawasaki , KMX15RA/B45065B
Скорость потока	L/min	2*212

Технические характеристики

Предметы	Единица измерения	Паметрметры
Давление в системе	MPa	34.3
Емкость топливного бака	L	310
Емкость гидравлического бака	L	240
Размеры		
Общая длистрел	mm	9506
Общая ширина	mm	2500
Общая высота (верхняя часть стрелы)	mm	3005
Общая высота (верх кабины)	mm	3000
Минимальный дорожный просвет	mm	475
Радиус поворота хвоста	mm	2985
Ширина колодки гусеницы	mm	600
Ширина верхней конструкции	mm	2530
Минимальный радиус поворота	mm	3560
Максимальная высота при минимальном радиусе поворота	mm	6830
Дорожный просвет противовеса	mm	1096
Длина колеи на Земле (во время транспортировки)	mm	3270
Рабочий диапазон		
Максимальная высота копания	mm	9616
Максимальная высота сброса	mm	6830
Максимальная глубина копания	mm	6592
Максимальная вертикальная глубина копания	mm	6090
Максимальный радиус копания	mm	9873
Максимальная глубина копания в земле	mm	9752

ACE
ACE230
30.05.2024 18:24

17.06.2024 17:09

17.06.2024 17:1

17.06.2024 17:10

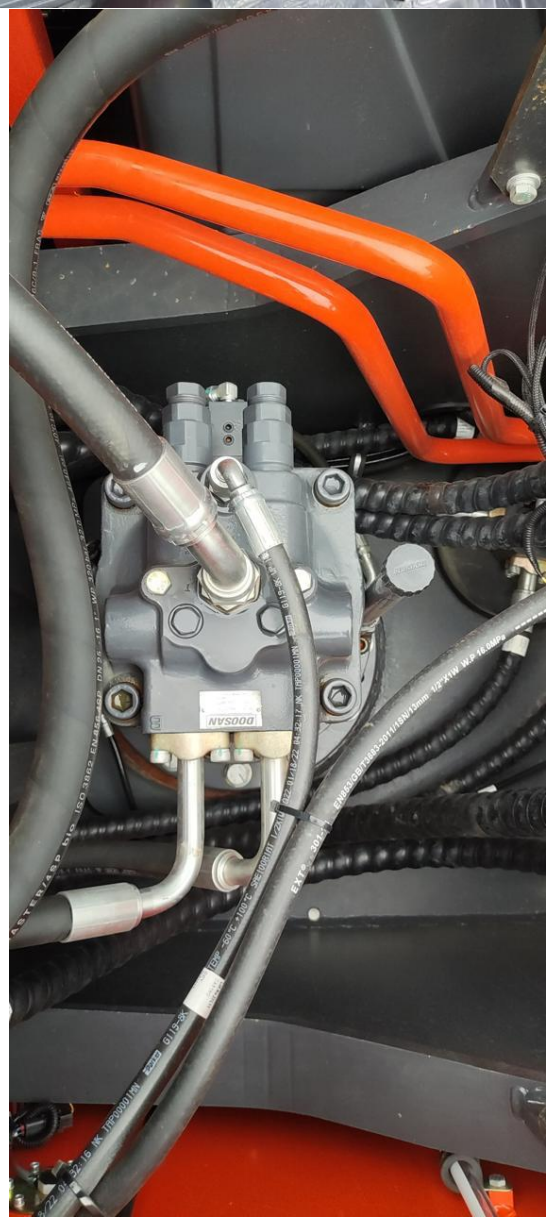
DOOSAN

DOOSAN

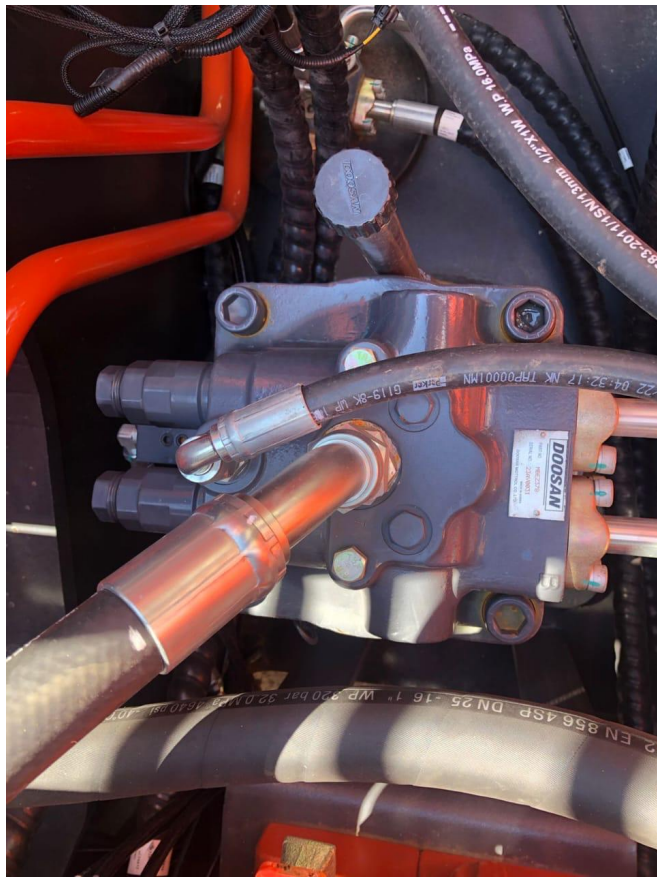
DOOSAN

KAWASAKI
HYDRAULIC PUMP
TYPE
USE FOR
NO.
Made by FLUTEK
CCY
2093182